BOSCH

Електроинструменти

УДАРНА БОРМАШИНА
PSB 500 RE 0 603 337 603

SIS DVD 07/13

0 603 337 603
Stand ~~09-05~~
Issue 01-05-08

Fig./Abb. 1

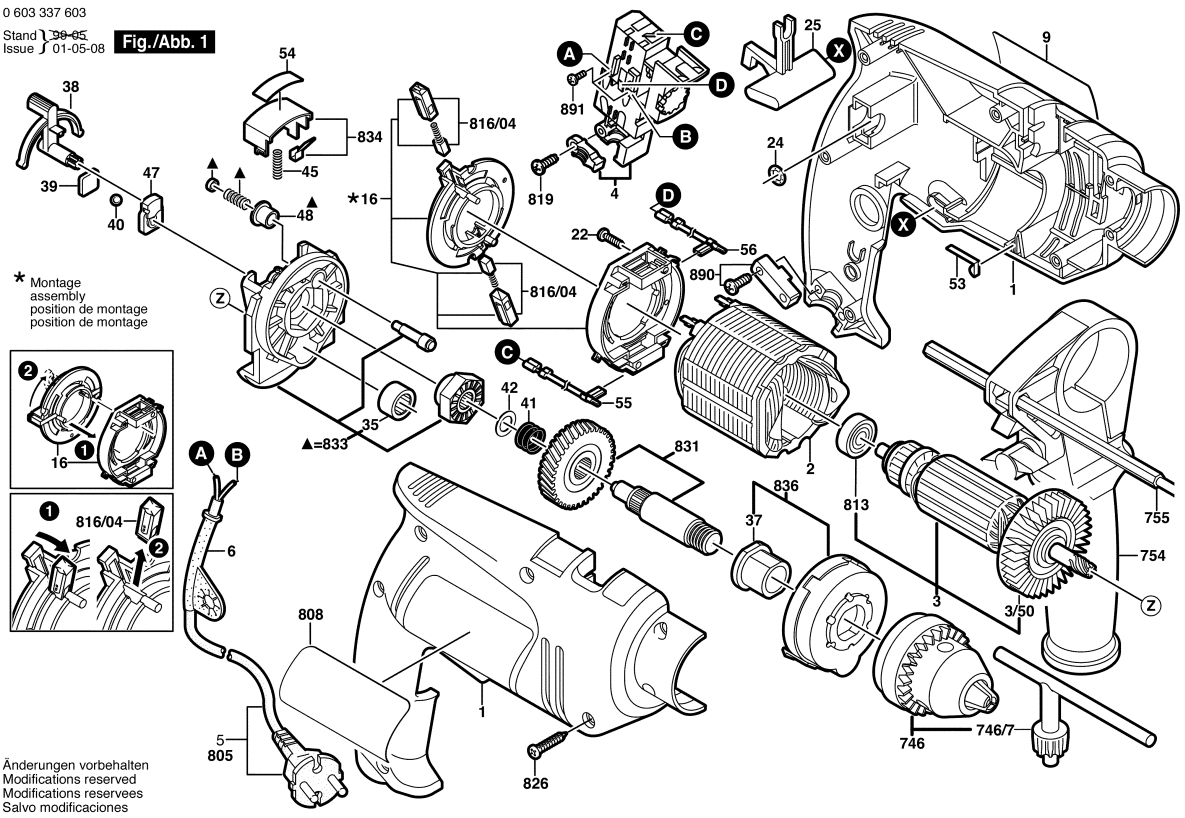

* Montage
assembly
position de montage
position de montage

Änderungen vorbehalten
Modifications reserved
Modifications reservees
Salvo modificaciones

Моля, обърнете внимание: ремонтите, измененията и изпитването трябва да бъдат извършвани професионално.
Трябва да бъдат спазвани указанията за безопасност съгласно IEC, EN, VDE, AFNOR и други валидни в съответната страна
Правата за технически изменения и изменения на цената запазени. Информацията за продуктите и цените групи се

Състояние: 21.1.2003

Поз.	Бр	Каталожен №	Обозначение	Указания/предшестве	PG	
1	1	2 605 104 599	КОРПУС	ЗЕЛЕНО	26	S
2	1	2 604 220 601	СТАТОР	220-240V .	28	S
3	1	2 604 011 173	РОТОР	230-240V .	34	S
3/50	1	1 606 610 116	ВЕНТИЛАТОР	.	14	S
4	1	2 607 200 556	ПУСКОВ КЛЮЧ	.	32	S
6	1	2 600 707 059	НАКРАЙНИК ЗА	Ø6,9 MM .	13	S
9	1	2 601 119 551	ТАБЕЛКА	.	15	S
16	1	2 604 337 061	ЧЕТКОДЪРЖАЧ	.	25	S
22	2	2 910 611 002	ЦИЛИНДРИЧЕН	DIN 7981-ST2,2x9,5-C	10	S
24	1	1 900 210 000	О-ПРЪСТЕН	5x1,5 MM .	11	S
25	1	2 602 098 008	РЕВЕРС	ЧЕРВЕНО	11	S
35	2	2 600 914 019	ИГЛЕН ВТУЛКА	.	17	S
37	1	2 600 301 052	СИНТЕРОВАН	.	12	S
38	1	2 601 990 010	КОМУТАЦИОННА	ЧЕРНО	11	S
39	1	2 601 074 004	ПРИТИСКАЩА	.	11	S
40	1	1 903 230 009	САЧМА	DIN 5401-5 G28 .	10	S
41	1	2 604 616 006	ПРИТИСКАЩА	.	11	S
42	1	2 600 101 047	КОМПЕНСАЦИОНН	0,3 MM .	11	S
45	1	2 604 610 047	ПРИТИСКАЩА	.	11	S
47	1	2 608 040 120	ОПОРНО ТЯЛО	.	11	S
48	1	2 600 390 031	ВТУЛКА	.	11	S
53	1	2 601 329 043	КОНТАКТНА	.	11	S
54	1	2 601 119 602	ТАБЕЛКА	ЧЕРВЕНО	15	S
55	1	1 614 431 025	ПРОВОДНИК	L=95 MM .	11	S
56	1	2 604 448 228	ПРОВОДНИК	L=120 MM СИНЬО	12	S
746	1	2 608 571 056	ПАТРОННИК	1/2" .	00	A
746/7	1	2 607 950 007	КЛЮЧЕ ЗА	SG2 .	18	S
754	1	2 602 025 102	ДОПЪЛНИТЕЛНА	1/2" .	00	A
755	1	2 603 001 019	ОГРАНИЧИТЕЛ ЗА	.	00	A
805	1	1 607 000 388	ЗАХРАНВАЩ	.	24	S
808	1	2 601 119 680	ТАБЕЛКА	.	15	S
813	1	2 600 905 032	САЧМЕН ЛАГЕР	7x19x6 .	17	S
816/04	1	2 607 014 017	ЧЕТКИ-КОМПЛЕКТ	.	22	S
819	1	2 910 611 006	ЦИЛИНДРИЧЕН	DIN 7981-ST2,9x13-C-	10	S
826	7	2 912 401 020	ЦИЛИНДРИЧЕН	DIN 7981-3,9x19-C-Z-S	10	S
831	1	2 606 135 929	ШПИНДЕЛ	1/2" .	27	S
833	1	2 605 807 932	ЛАГЕРЕН МОСТ	.	29	S
834	1	2 603 231 040	СТОП БУТОН	ЧЕРНО	17	S
836	1	2 605 808 922	КАПАК НА	ЗЕЛЕНО	24	S
890	1	2 607 001 305	ЗАТЯГАЩИ ШАЙБИ	.	14	S

Поз.	Бр	Каталожен №	Обозначение	Указания/предшестве	PG	
891	2	2 603 410 046	ВИНТ	M3x5 .	12	S

Доставка на резервни части чрез оторизираните сервизи на Бош. При поръчка на резервни части, моля, посочвайте 10-цифрения каталожен номер.